Projekt: P_4275 - LKW Parkplatz - A5 Freiburg - Karlsruhe

HYDROblock 300 - Belastungsklasse F900

Einbaudetail - Standardelement

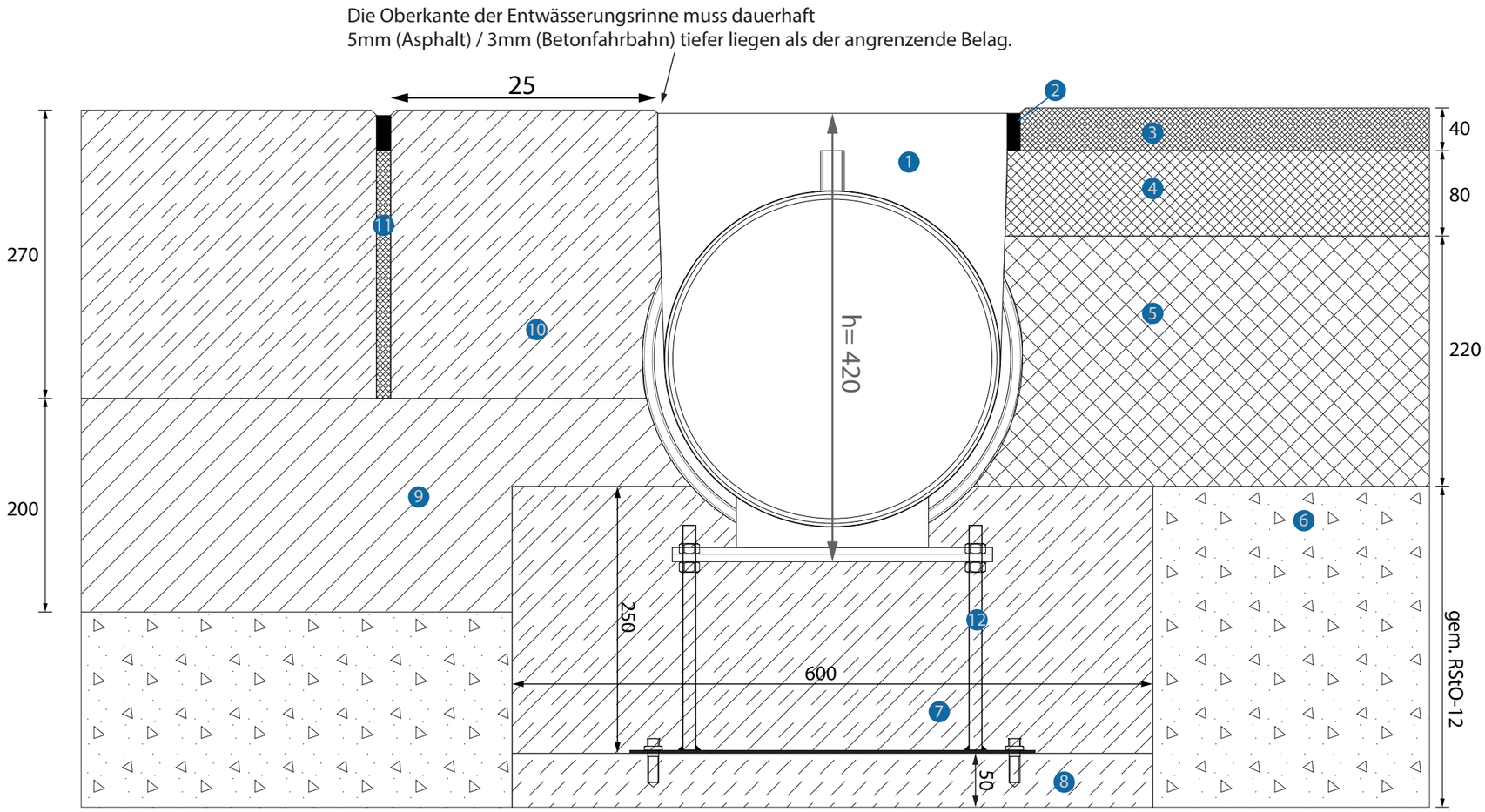

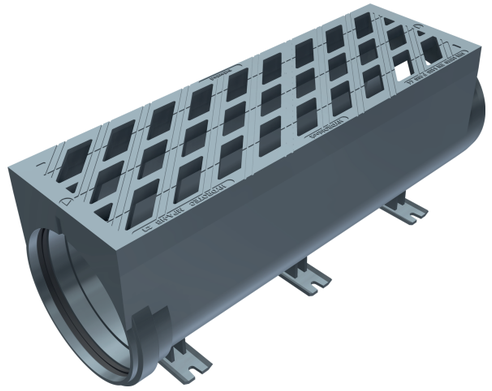

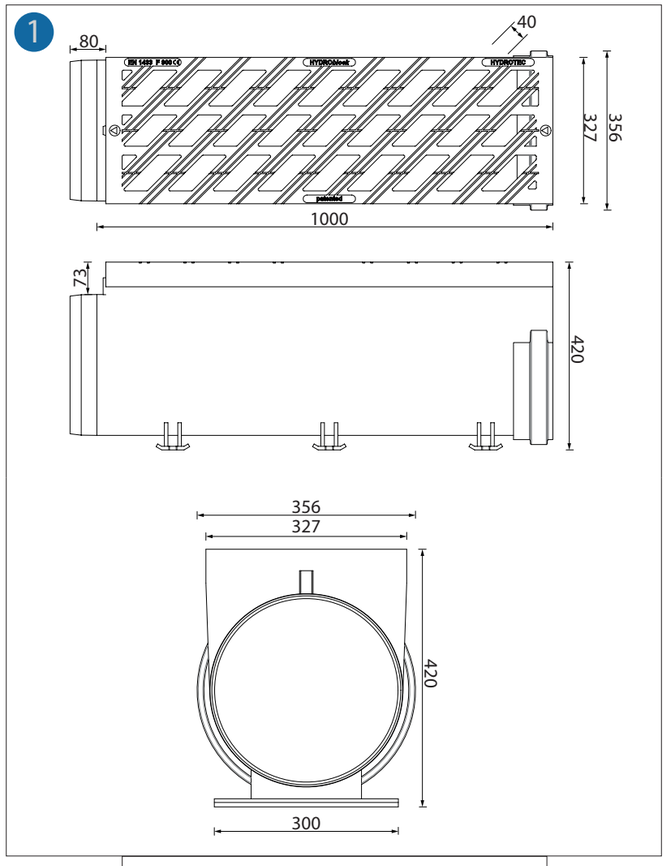

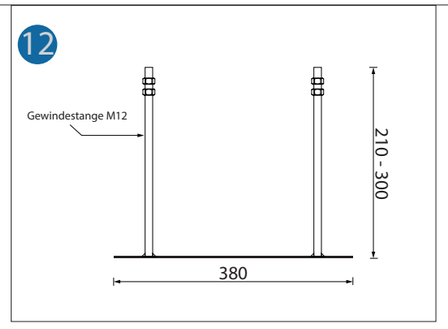

1. Monolithische Entwässerungsrinne aus duktilem Gusseisen -TYP I- gemäß EN 1433
   (Fabrikat HYDRO***block*** 300 - Fa. Hydrotec Technologies AG o. glw.)
2. Bituminöses Fugenband
   (Dimensionierung gem. ZTV-Fug-StB-15)
3. Asphaltdeckschicht
   (SMA 0/11 S)
4. Asphaltbinderschicht
   (ABi 0/22 S)
5. Asphalttragschicht
   (ATS CS 0/32)
6. Frostschutzschicht
   (gemäß RStO-12)
7. Lastabtragendes Fundament
   (Beton C37 / 30 - XC4 / XF1) - Bewehrung BST-Matten Q335A

8. Sauberkeitsschicht
   (Beton C25 / 30)
9. Hydraulisch gebundene Tragschicht
   (gemäß RStO-12)
10. Betonfahrbahn
    (gemäß RStO-12)
11. Raumfuge
    (Dimensionierung gem. ZTV-Fug-StB-15)
12. Nivellierbare Einbauhalterung
    (Dimensionierung gem. ZTV-Fug-StB-15)